Przekrój B-B
Pomosty montażowe
skala 1:50

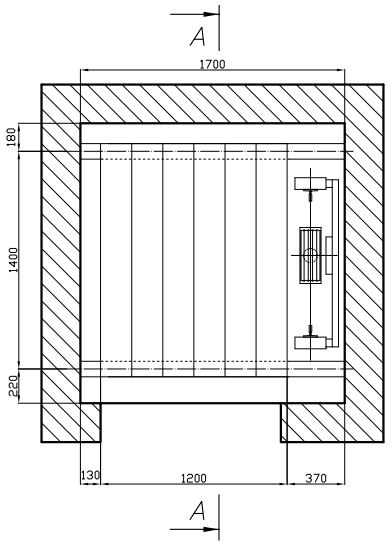

Schemat obciążenia
podszybia
skala 1:50

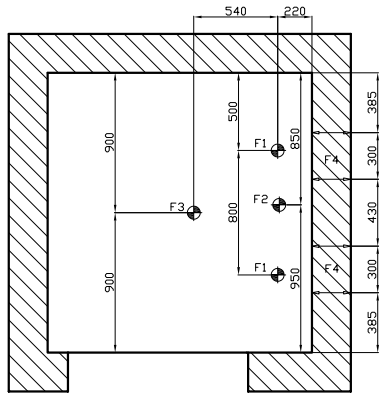

Haki montażowe
w nadszybiu
skala 1:50

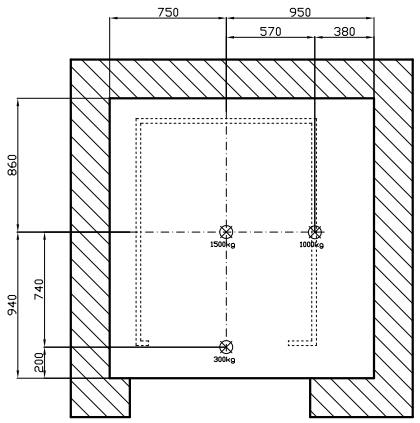

Drzwi szybowe
skala 1:50

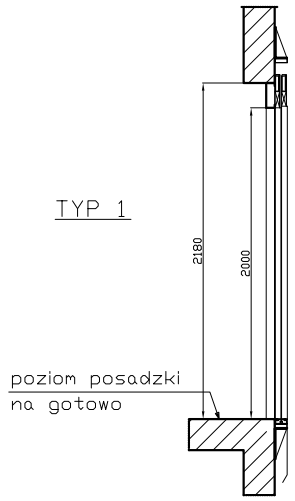

Strefy bezpieczeństwa
w podszybiu i nadszybiu

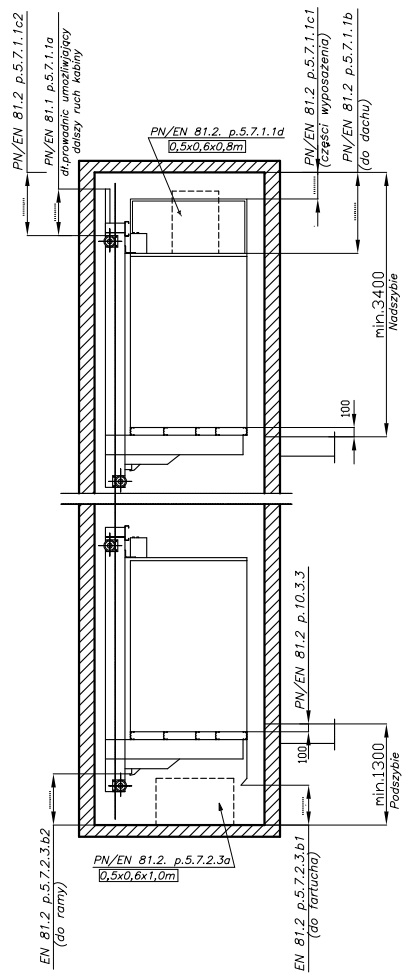

Oświetlenie szybu

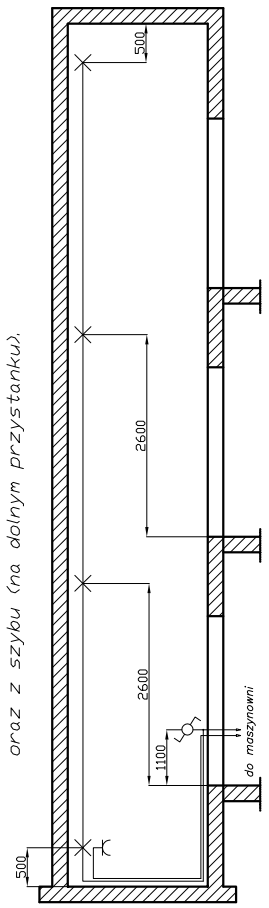

1. Natężenie oświetlenia nie mniej niż 50 luxów (w każdym miejscu szybu) wg PN/EN.81.1pkt 5.9.
2. Oświetlenie włączane z dwóch miejsc: z maszynowni oraz z szybu (na dolnym przystanku).

F1=~20kN od prowadnic
F2=~85kN od stempla
F3=~65kN od zderzaka

Obciążenie na ścianę szybu od mocowań prowadnic
F4=~5kN

Siły działające na prowadnice

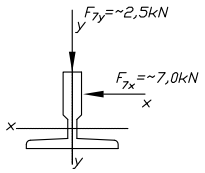

proponowany wymiar
haka montażowego
demontowalnego

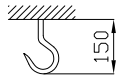

LUB

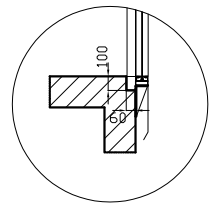

Przekrój A-A
Pomosty montażowe
skala 1:100

Przekrój C-C
skala 1:100

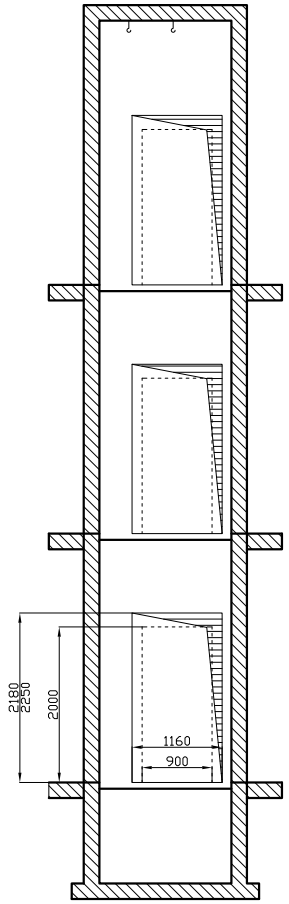

Przekrój D-D
skala 1:100

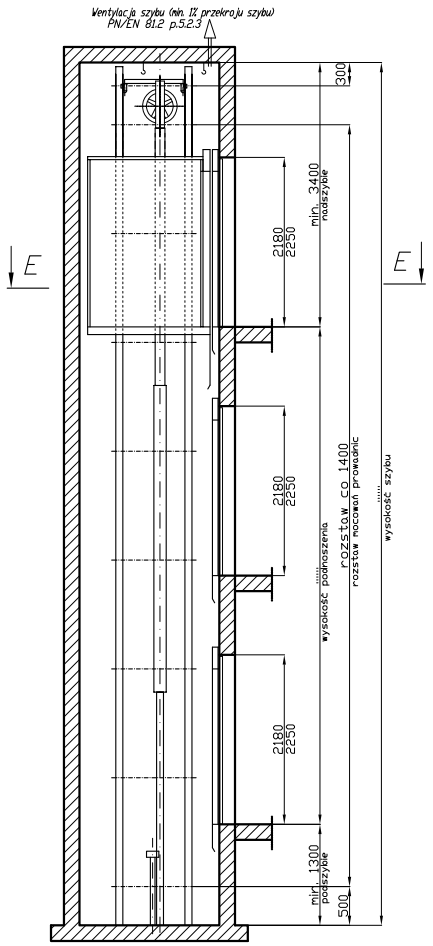

Brak pomieszczeń pod szybem

Przekrój E-E
skala 1:25

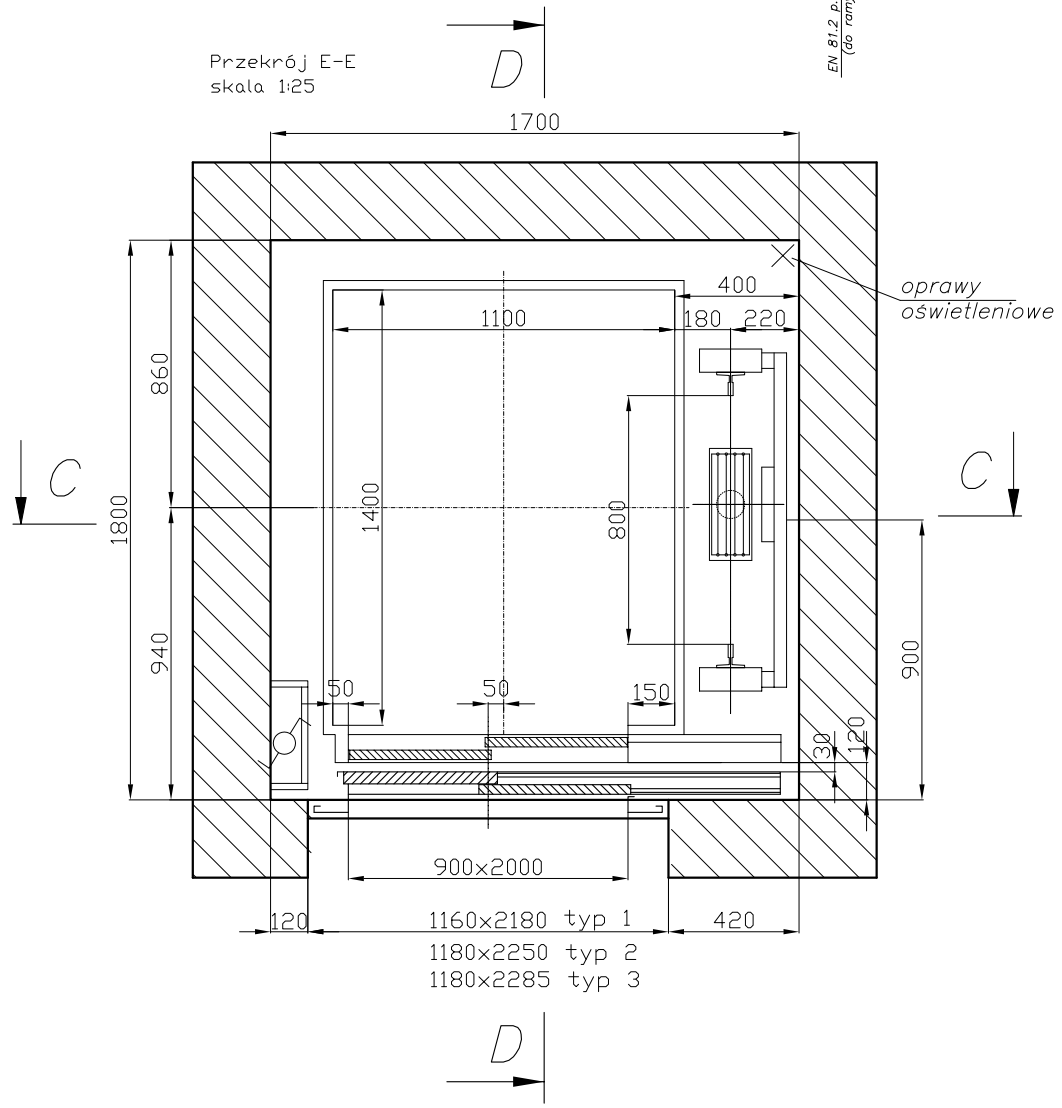

Drabinka w podszybiu
skala 1:50

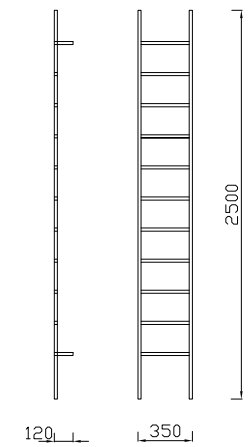

Uwaga: Należy przewidzieć pomieszczenie maszynowni w bezpośrednim sąsiedztwie szybu windowego o wymiarach min. 1,4m x 2,0m i wysokości min. 2,0m

UWAGA: Wszystkie wymiary "na gotowo"

Charakterystyka	Zawieszenie:	Pośrednie
	Udźwig: kg/osób	630/8
	Ilość przystanków/dojść:	.....
	Prędkość jazdy: m/s	.....
	Wysokość szybu: m	.....
	Wysokość podnoszenia: m	.....
	Sterowanie	E-102/AC
	Napięcie/Częstotliwość: V/Hz	400/50

Tytuł rysunku: **Wytyczne budowlane 630kg dźwig hydrauliczny**

	Nazwisko:	Data:
Rysował:	K.Woźniak	
Sprawdz.:	J.Durajski	

windpol